ZEISS
Qualità inizia con la Q.
ATOS Q.
zeiss.com

Introduzione

Highlight

ZEISS INSPECT

Caratteristiche

Serie

Dati tecnici

Contatti

Fai clic per navigare

ATOS Q

Scanner 3D industriale affidabile e ad alte prestazioni

Mobile, versatile e preciso: ATOS Q è pronto all’uso nei reparti di produzione. Pensato come scanner 3D flessibile per compiti complessi di misurazione e ispezione, soddisfa elevati requisiti metrologici per diversi settori industriali. In combinazione con ZEISS INSPECT, è un sistema di misurazione ottica 3D rapido, compatto e facile da usare, con vero DNA ATOS.

Progettato per l’uso industriale

ATOS Q produce risultati di misura altamente tracciabili, persino in condizioni estreme. Il sistema ottico e quello elettronico del robusto scanner sono a prova di polvere e schizzi, risultando quindi ideali per condurre un progetto dalla sala metrologica al reparto produzione.

Dotato di tecnologia all’avanguardia

ATOS Q acquisisce informazioni di qualità in breve tempo e a un livello di dettaglio elevato. Dal suo principio di tripla scansione al suo Blue Light Equalizer, esso migliora la qualità di prodotto, ad es. con gemelli digitali precisi e dati 3D dettagliati per un’analisi qualitativa completa.

Risultati rapidi, prestazioni eccellenti

ATOS Q colpisce per la velocità di elaborazione dei dati. Consente la proiezione di frange ad alta velocità e trasmette informazioni di alta qualità in tempi di misurazione ridotti. Porte industriali con cavi integrati in fibra ottica e robuste connessioni plug-in permettono la trasmissione di una grande quantità di dati in tempi rapidi.

La qualità diventa visibile

ZEISS INSPECT è lo standard affermato nella metrologia 3D. Utilizzate questa soluzione tutto in uno per compiti di ispezione semplici o complessi lungo l'intero processo di ispezione: dalla scansione, modifica di mesh e importazione CAD fino all'analisi del trend, all'assemblaggio digitale o all'ispezione proprietaria. Un software che semplifica e accelera il vostro workflow.

SCOPRI DI PIÙ

Fai clic per visitare il sito web HandsOnMetrology

Per una rapida copertura:

Principio di tripla scansione

ATOS Q racchiude un principio di tripla scansione. Il sensore 3 in 1 acquisisce tre viste differenti in un'unica misurazione, il che è ideale per la misurazione di superfici riflettenti e oggetti con rientranze.

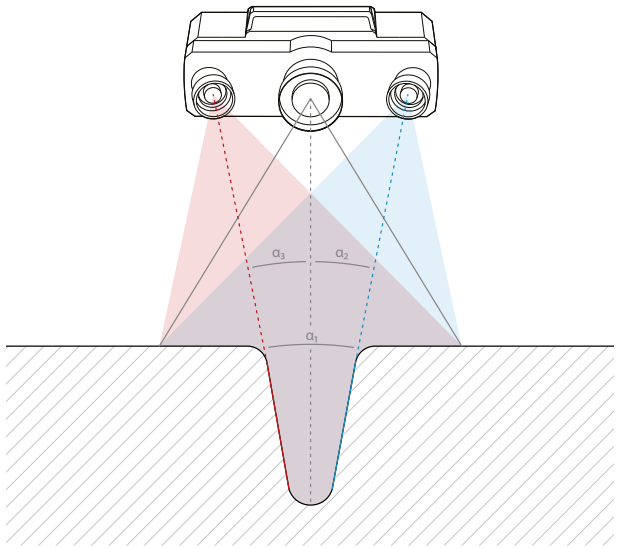

Per il minimo livello acustico:

Blue Light Equalizer

Il Blue Light Equalizer consente una proiezione di frange ad alta velocità ed è potente a tal punto da garantire tempi di misurazione brevi persino su superfici non convenzionali. Aumenta la luminosità della fonte di luce e trasmette una luce uniforme priva di macchie all'unità di proiezione.

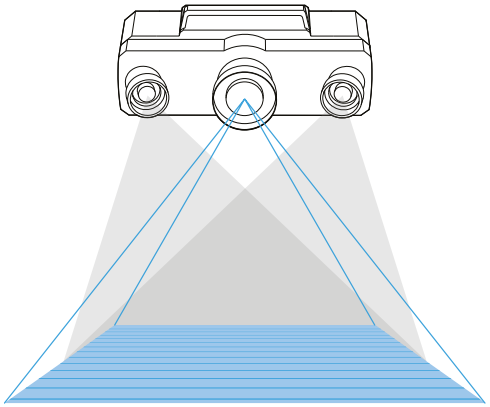

Un sistema versatile pronto all’uso nei reparti di produzione

Il sensore compatto ATOS Q è altamente versatile: gestisce compiti complessi di misurazione e ispezione in modalità manuale e semi-automatica.

Manuale
Grazie al suo peso di soli 4 kg e alla sua struttura compatta, ATOS Q può essere spostato facilmente. Montato su un treppiede, è adatto all’utilizzo nella sala metrologica e all’uso mobile nel reparto produzione.

Semiautomatico
In combinazione con un treppiede o uno stativo da tavolo e il tavolo di scansione rotante GOM ROT 350 o un kit di motorizzazione, ATOS Q può essere utilizzato anche in modalità semiautomatica.

Forgiare la qualità con volumi di misura multipli

Le lenti intercambiabili di ATOS Q garantiscono misurazioni ad alta precisione di componenti di piccole e medie dimensioni.
Il passaggio dal volume di misura più piccolo a quello più grande è facile dal momento che la posizione della telecamera rimane fissa.

ATOS Q garantisce la qualità

- di componenti prodotti con tecniche di produzione additiva
- di componenti in plastica e stampati a iniezione
- in processi di colata in sabbia, pressofusione e microfusione di precisione a cera persa
- in catene di processo di punzonatura, piegatura, trafilatura, pressatura e formatura

Una serie, due versioni

Lo scanner 3D ATOS Q è disponibile nelle versioni 12M e 8M. I sensori acquisiscono fino a 2 x 12 milioni o 2 x 8 milioni di punti di coordinate durante la scansione. La precisione, la risoluzione e le dimensioni dell'area di misurazione possono essere definite liberamente dall'operatore.

Dati tecnici
ATOS Q

Tipo / ATOS Q 8M	
Fonte di luce	LED
Punti per scansione	8 milioni
Area di misurazione (mm²)	100 x 70 – 500 x 370
Distanza tra i punti (mm)	0.04 – 0.15
Distanza di lavoro (mm)	490
Peso	4 kg circa
Dimensioni	340 mm x 240 mm x 83 mm circa
Lunghezza del cavo	Cavo in fibra ottica da 10 m
Sistema operativo	Windows 10
Volumi di misura	100, 170, 270, 350, 500

Type / ATOS Q 12M	
Fonte di luce	LED
Punti per scansione	12 milioni
Area di misurazione (mm²)	100 x 70 – 500 x 370
Distanza tra i punti (mm)	0.03 – 0.12
Distanza di lavoro (mm)	490
Peso	4 kg circa
Dimensioni	340 mm x 240 mm x 83 mm circa
Lunghezza del cavo	Cavo in fibra ottica da 10 m
Sistema operativo	Windows 10
Volumi di misura	100, 170, 270, 350, 500

Carl Zeiss
GOM Metrology GmbH

Schmitzstraße 2
38122 Braunschweig
Germania
Tel: +49 531 390290
support@handsonmetrology.com

Consultate il sito di riferimento per la scansione 3D:
HandsOnMetrology.com