Quality začíná s Q.

ATOS Q.

zeiss.com

Úvod

Hlavní přednosti

ZEISS INSPECT

Funkce

Verze

Technické údaje

Kontakt

Klikněte pro navigaci

ATOS Q

Spolehlivý vysoce výkonný systém pro průmyslové 3D skenování

Mobilní, flexibilní a přesný: ATOS Q je připraven pro použití ve vaší dílně. Flexibilní 3D skener pro složité úlohy měření a kontroly splňuje náročné metrologické požadavky pro různá průmyslová odvětví. V kombinaci se softwarem ZEISS INSPECT představuje skutečně rychlý, kompaktní a snadno ovladatelný optický 3D měřicí systém se skutečnou ATOS DNA.

Navržen pro průmyslové použití

ATOS Q poskytuje spolehlivé výsledky měření i za nepříznivých okolních podmínek. Optika i elektronika tohoto robustního skeneru je chráněna proti prachu a stříkající vodě, je tedy ideálně vhodný i pro přesun skenování z měřicí místnosti do výroby.

Vybaven nejmodernější technologií

ATOS Q snímá povrch rychle a s vysokou mírou detailů. Díky technologiím, jako je Triple Scan a Blue Light Equalizer, zvyšuje kvalitu vašeho produktu, např. vytvořením přesných digitálních dvojčat a poskytnutím detailních 3D dat pro komplexní analýzu kvality.

Rychlé výsledky, výjimečný výkon

ATOS Q vyniká rychlým zpracováním dat. Umožňuje vysokorychlostní projekci strukturovaného světla a poskytuje kvalitní informace za kratší měřicí čas. Průmyslové porty s optickými kabely a robustními konektory zajišťují vysokou rychlost přenosu dat.

Zviditelnění kvality

ZEISS INSPECT je zavedený standard v 3D metrologii. Toto řešení typu „vše v jednom“ je určeno pro jednoduché i složité úlohy během celého procesu kontroly – od skenování, úpravy sítě a CAD importu až po analýzy trendu, digitální montáž nebo vlastní kontrolu. Software, který zjednodušuje a zrychluje váš pracovní postup.

VÍCE INFORMACÍ

Kliknutím přejdete na webové stránky HandsOnMetrology

Pro rychlé změření:

Technologie Triple Scan

ATOS Q využívá principu Triple Scan. Koncept senzoru 3 v 1 zachytí tři různé pohledy v jednom záběru skeneru – ideální pro měření reflexních povrchů a objektů s prohlubněmi.

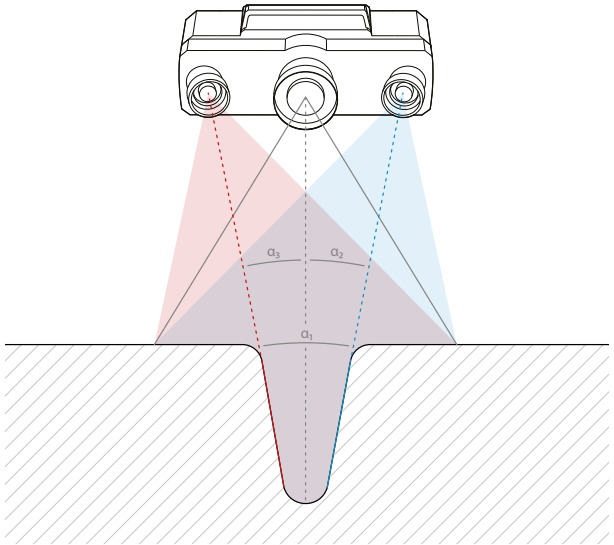

Pro nejnižší úroveň šumu:

Blue Light Equalizer

Ekvalizér modrého světla umožňuje vysokorychlostní projekci strukturovaného světla a je tak výkonný, že i na problematických površích lze dosáhnout krátkých časů měření. Zvyšuje jas světelného zdroje a přenáší rovnoměrné světlo bez skvrn do projekční jednotky.

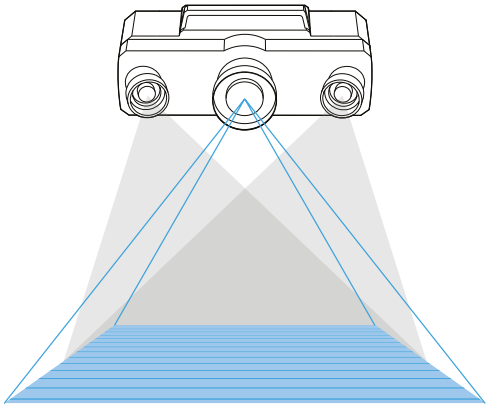

Flexibilní systém pro vaši dílnu

Kompaktní senzor ATOS Q je velice všestranný: Provádí složité úlohy měření a kontroly v manuálním a poloautomatickém provozu.

Manuální
Díky své nízké hmotnosti 4 kg a kompaktní konstrukci lze ATOS Q snadno přemístit. Namontovaný na stativu je vhodný do měřicí místnosti i pro mobilní použití ve výrobě.

Poloautomatický
V kombinaci se stativem / stolním stojanem a otočným skenovacím stolem GOM ROT 350 nebo s motorizační sadou lze ATOS Q použít také pro poloautomatické měření.

Kvalita díky více měřicím objemům

Vyměnitelné objektivy ATOS Q zajišťují vysoce přesná měření malých až středně velkých dílů. Změna z nejmenšího na největší měřicí objem je snadná díky pevné poloze kamery.

ATOS Q zajišťuje kvalitu

- pro aditivně vyráběné součásti
- pro plastové a vstřikované díly
- ve slévárenství
- při ohýbání, tažení, lisování a tváření

Jedna série, dvě verze

3D skener ATOS Q je k dispozici ve verzích 12M a 8M. Senzory zachytí během skenování až 2 × 12 milionů, resp. 2 × 8 milionů souřadnicových bodů. Přesnost, rozlišení a velikost měřené oblasti je možné měnit.

Technické údaje
ATOS Q

Type / ATOS Q 8M	
Světelný zdroj	LED
Počet bodů na sken	8 miliónů
Měřená oblast (mm²)	100 x 70 – 500 x 370
Vzdálenost mezi body (mm)	0,04 – 0,15
Pracovní vzdálenost (mm)	490
Hmotnost	přibližně 4 kg
Rozměry	přibližně 340 mm x 240 mm x 83 mm
Délka kabelu	10 m dlouhý optický kabel
Operační systém	Windows 10
Měřicí objemy	100, 170, 270, 350, 500

Type / ATOS Q 12M	
Světelný zdroj	LED
Počet bodů na sken	12 miliónů
Měřená oblast (mm²)	100 x 70 – 500 x 370
Vzdálenost mezi body (mm)	0,03 – 0,12
Pracovní vzdálenost (mm)	490
Hmotnost	přibližně 4 kg
Rozměry	přibližně 340 mm x 240 mm x 83 mm
Délka kabelu	10 m dlouhý optický kabel
Operační systém	Windows 10
Měřicí objemy	100, 170, 270, 350, 500

Carl Zeiss
GOM Metrology GmbH

Schmitzstraße 2
38122 Braunschweig
Německo
Tel: +49 531 390290
support@handsonmetrology.com

Podívejte se na stránku pro 3D skenování:
HandsOnMetrology.com